ALARKO

Dalgıç Pompa Motoru AL 6” ECO

UYGULAMA VERİLERİ

- 6” ve daha büyük kuyu çaplarında güvenli çalıştırma.
- Elektriksel ve mekanik olarak çift dönüş yönlü.
- Yatay/dikey montaj.

UYGULAMA LİMİTLERİ

- Güç: 4-50 HP.
- Saatte izin verilen maksimum yol verme sayısı: 15.
- Yol verme: 4-50 HP için direkt ve Y/Ü.
- Besleme gerilimi : ~3, 380 V (-%6...+%10), 50 Hz.
- Motor koruması: IP 58
- Daldırma derinliği: Limitsiz.
- Çalışma ortamı sıcaklığı: maksimum 30°C.
- Motor çevresinden geçen soğutma suyu hızı minimum 16 cm/sn olmalıdır (30°C kuyu suyu sıcaklığında).

AVANTAJLARI

- Modern simülasyon ve en ileri mühendislik yazılımları kullanılarak, ODTÜ ile işbirliği içinde geliştirilmiş, “Faydalı Model” belgeli, patentli tasarım (TR 2000 01 1496 U):
  - Verim ve Cos Ø değerleri ile anma gücünü verdiği devir sayısı yüksek.
  - Daha uzun ömürlü: Motor yatakları arasındaki mesafenin kısaltılmasıyla en aza indirilmiş titreşim.
- Güvenilir. Modern laboratuarda standartlara uygun yöntemlerle birebir test.
- İşletme ve kompanzasyon masrafları düşük.
- Alarko Carrier güvencesi. 2 yıl garanti.

Su Gibi Güçlü...

TÜRKAK

BVQi ISO 9001

NATIONAL ACCREDITATION OF CERTIFICATION

ALARKO KALİTE SİSTEM BELGESİ K-Q TSE-ISO 9001 SERTİFİKA NO. AG 122/94

ALARKO DALGIÇ POMPA MOTORLARI AL 6" ECO

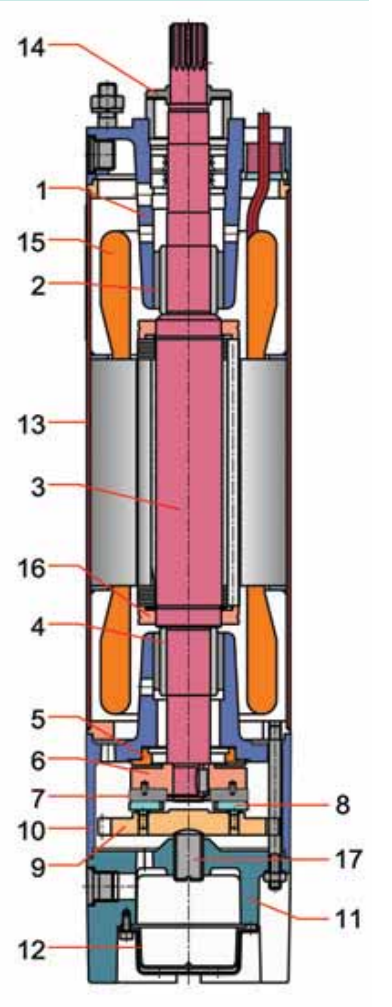

STANDART ÖZELLİKLER

- NEMA standartlarına uygun pompa bağlantısı.
- Korozyona dayanıklı malzeme:
  - Yüksek mukavemetli ve epoksi boyalı döküm alt/üst yatak gövdesi.
  - Paslanmaz çelik motor gövdesi (isteğe bağlı).
  - Yüksek balans kaliteli, ıslah edilmiş, özel paslanmaz çelik (X20 Cr13V) malzemeden, dişli motor mili.
- Polywin izolasyonlu yüksek ısıya dayanıklı bobin telleri.
- Su yağlamalı ve soğutmalı radyal ve Kingsbury tipi eksenel yataklar.
- Kolay demontaj.
- Yeniden sarılabilir stator.
- Düşük bobin sıcaklığı.
- Su geçirmez motor çıkış kablo bağlantısı.
- Basıncı dengeleyen NBR membran ve motor içerisine kum girmesini önleyen özel tasarım.

ÖZEL OPSİYONLAR

- Farklı gerilim ve frekanslar için özel üretim,
- 40°C kuyu sıcaklığında çalışabilen özel modeller.

ANA PARÇALAR ve ÖZELLİKLERİ

	PARÇA ADI	AL 6" ECO 4HP-50HP
1	ÜST YATAK GÖVDESİ	GG20
2	YATAK BURCU	GRAFİT
3	ROTOR MİLİ	X20Cr13V
4	MİL BURCU	St60
5	TAHDİT YATAĞI	BzSn10Pb
6	EKSENEL YATAK ÜST PARÇASI	X20Cr13/X46Cr13
7	EKSENEL KARBON YATAK	Reçine emdirilmiş karbon
8	MİÇEL YATAK PABUCU	X105CrMo17
9	MİÇEL YATAK	GG25
10	ALT YATAK GÖVDESİ	GG20
11	MEMBRAN GÖVDESİ	GG20
12	MEMBRAN LASTİĞİ	NBR
13	MOTOR GÖVDESİ	St12/St14/X5CrNi1810
14	LASTİK KAPAK	NBR
15	BOBİN TELİ	POLYWIN
16	BALANS HALKASI	G-CuZn33Pb
17	AYAR VİDASI	X5CrNiMo17122/X5CrNi1810

BOYUTLAR

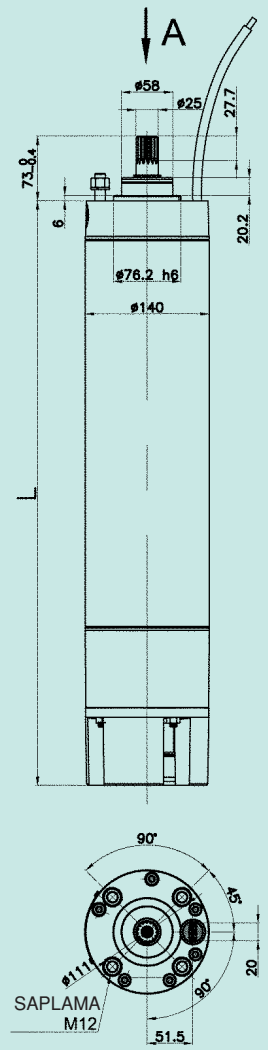

BAKIŞ - A

TEKNİK ÖZELLİKLER

MOTOR TİPİ	Motor Gücü	Sarım Şekli	Motor Verimi %	Cos Güç Faktörü	Anma Akımı In	Is / In Kalkış		Devir Hızı	Ağırlık	Eksenel Yük	Motor Boyu L
	kW		4/4	4/4	380V	Direkt (Ü)	Y/Ü	d / dak.	kg	N	mm
AL 6" ECO	3	Y	71,1	0,86	8,2	2,3		2.856	35,2	16.500	561
	4,4	Y	70,4	0,87	11,5	2,3		2.872	39,0		600
		Y/Ü	79,0	0,83	11,2	3,2	1,1	2.904	42,8		631
		Ü				3,2					
	5,5	Y	78,6	0,85	13,2	3,0		2.859	42,8		636
		Y/Ü	78,9	0,81	14,1	10,2	3,4	2.924	49,2		696
		Ü				10,2					
	7,5	Y	81,3	0,83	17,8	3,1		2.904	48,4		681
		Y/Ü	80,8	0,80	19,0	9,6	3.2	2.919	52,6		726
		Ü				9,6					
	11	Y	78,0	0,85	26,4	2,5		2.873	54,2		746
		Y/Ü	83,6	0,81	26,4	9,6	3,2	2.901	61,6		806
		Ü				9,6					
	15	Y	83,4	0,84	34,6	2,8		2.889	66,7		876
		Y/Ü	83,2	0,85	34,4	8,1	2,7	2.882	66,7		856
		Ü				8,1					
	18,5	Y/Ü	82,9	0,84	42,7	3,3	1,1	2.883	76,6		941
		Ü				3,3					
	22	Y/Ü	80,4	0,75	54,7	4,5	1,5	2.875	82,1		1.006
		Ü				4,5					
	30	Y/Ü	83,0	0,86	67,0	3,0	1,0	2.880	95,5		1.141
		Ü				3,0					
	37	Y/Ü	83,8	0,81	78,2	4,8	1,6	2.892	106,4		1.259
		Ü				4,8					

Not: Teknolojik gelişmeler nedeniyle değişiklik hakkı saklıdır.

ALARKO

Carrier

ALARKO CARRIER SANAYİ VE TİCARET A.Ş.

İSTANBUL : GOSB-Gebze Organize Sanayi Bölgesi Ş.Bilgisu Cad. 41480 Gebze-KOCAELİ
Tel: (0262) 648 60 00 • Fax: (0262) 648 61 01

ANKARA : Sedat Simavi Sok. No. 48, 06550 Çankaya-ANKARA
Tel: (0 312) 409 52 00 • Fax: (0 312) 440 79 30

İZMİR : Şehit Fethibey Cad. No. 55 Kat 13, 35210 Pasaport-İZMİR
Tel: (0 232) 483 25 60 • Fax: (0 232) 441 55 13

ADANA : Ziyapaşa Bulv. No: 25/5-6, 01130 ADANA
Tel: (0 322) 457 62 23 • Fax: (0 322) 453 05 84

ANTALYA : M. Kasapoğlu Cad. Küçükkaya Sitesi A Blok 1/4, 07050 ANTALYA
Tel: (0 242) 322 00 29 • Fax: (0 242) 322 87 66

M. D. H. : 444 0 128

web: www.alarko-carrier.com.tr
e-posta: info@alarko-carrier.com.tr

D.1.1.3 290307 USTA